Kies | Beton | Dienstleistungen

Preise 2021

Inhaltsverzeichnis

Ansprechpartner		3
Beton	Betonnorm SN EN 206	4
	Beton nach Eigenschaften	5 - 7
	Selbstverdichtender Beton (SVB)	8
	Recycling-Beton nach Eigenschaften	9
	Beton nach Zusammensetzung	10 - 11
	Leichtbeton Liapor	12
	Beton-Liefergebiet	13
	Mörtel und Überzug	14
	Beton-Transportpreise	15 - 16
	Betonzusätze	17
Mauermörtel	Mauermörtel	18
	Mauermörtel-Liefergebiet	19
	Bedarfswerte für Mauermörtel	20
Kies	Kies	21
	Kies-Transportpreise	22 – 23
Fahrmischer mit Förderband		24
Fahrmischerpumpe		25
Muldenservice	Muldenservice	26 - 27
	Mulden-Typen	28 - 29
	Muldenservice-Zonenplan	30
Werksanlieferungen		31
Verkaufs- und Lieferbedingungen		33
Allgemeine Lieferbedingungen		34 - 35

ZH·231286

Ansprechpartner

Verkauf + Beratung

Marc Schmidt

052 397 40 20
marc.schmidt@fbb.ch

Patrick Gmür

052 397 40 10
patrick.gmuer@fbb.ch

Ursula Schweizer

052 397 40 22
ursula.schweizer@fbb.ch

Disposition

Erich Meienberg

Disposition Bauma
052 397 40 00
dispo@fbb.ch

Bernhard Schmid

Disposition Bauma
052 397 40 00
dispo@fbb.ch

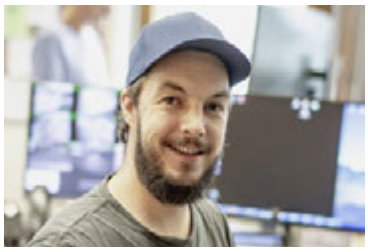

Roland Hürlimann

Disposition Bauma
052 397 40 00
dispo@fbb.ch

Markus Baumeister

Disposition Laupen
055 256 17 50
markus.baumeister@fbb.ch

Markus Gerber

Disposition Niederurnen
055 616 14 39
m.gerber@balzkammag.ch

Betonnorm SN EN 206

Beton nach Zusammensetzung

Nur in besonderen Fällen soll Beton nach Zusammensetzung verwendet werden. Dazu hat der Planer bzw. der Kunde dem Lieferwerk alle benötigten Angaben wie Zementgehalt und Sorte, Zusammensetzung der Gesteinskörnung, Wasserzementwert oder Konsistenz, Art und Menge von Zusatzmitteln oder Zusatzstoffen etc. anzugeben. Für die mit Beton nach Zusammensetzung erreichbaren Eigenschaften und Werte haftet alleine der Planer bzw. der Kunde. Vorversuche und Prüfungen sind durch den Besteller zu veranlassen und zu entschädigen.

Beton nach Eigenschaften

Expositionsklassen (Auszug aus Betonnorm SN EN 206)

Die Einwirkungen der Umwelt auf den Beton und seine Bewehrung werden mit dem Buchstaben **X** gekennzeichnet, ergänzt durch eine Spezifikation der Korrosionsbedingung. Diese sind:

XC Korrosion durch Karbonatisierung
XD Korrosion durch Chloride
XF Korrosion durch Frostangriffe mit oder ohne Taumittel
XA Korrosion durch chemischen Angriff

Korrosion, ausgelöst durch Karbonatisierung (XC)

Klasse	Umgebung	Anwendungsbeispiel
XC1	trocken oder ständig nass	Bauteile, die ständig in Wasser getaucht sind
XC2	nass, selten trocken	Fundamente
XC3	mässige Feuchte	vor Regen geschützter Beton im Freien
XC4	wechselnd nass und trocken	Aussenbauteile mit direkter Bewitterung; Balkone

Korrosion, ausgelöst durch Chloride, ausgenommen Meerwasser (XD)

Klasse	Umgebung	Anwendungsbeispiel
XD1	mässige Feuchte	Oberflächen, die chloridhaltigem Sprühnebel ausgesetzt sind, Einzelgaragen
XD2	nass, selten trocken	Schwimmbäder
XD3	wechselnd nass und trocken	Brücken mit Spritzwasser, Betonbeläge, Parkdecks

Korrosion, ausgelöst durch Frostangriffe mit oder ohne Taumittel (XF)

Klasse	Umgebung	Anwendungsbeispiel
XF1	mässige Wassersättigung, ohne Taumittel	vertikale Aussenbauteile, die Regen und Frost ausgesetzt sind
XF2	mässige Wassersättigung, mit Taumittel	vertikale Betonbauteile im Sprühnebelbereich
XF3	hohe Wassersättigung, ohne Taumittel	horizontale Aussenbauteile ohne Taumittelbeanspruchung
XF4	hohe Wassersättigung, mit Taumittel oder Meerwasser	horizontale und vertikale Bauteile, Betonbeläge, offene Parkdecks

Korrosion, ausgelöst durch chemischen Angriff (XA)

Klasse	Umgebung
XA1	chemisch schwach angreifende Umgebung
XA2	chemisch mässig angreifende Umgebung
XA3	chemisch stark angreifende Umgebung

Weitere Auskünfte über unsere Verwaltung in Bauma – Telefon 052 397 40 40

BETON NACH EIGENSCHAFTEN

S✓CERT

(in CHF/m³)

Sorte	Festigkeitsklasse	Expositionsgruppe	Konsistenz	Grösstkorn D_{max} (mm)	Maximaler W/Z_{eq}	Klasse des Chloridgehalts	Anwendung	Preis ab Werk
Expositionsklassengruppe A								
A 100	C20/25	XC1 XC2	F3/F4	32	0.65	Cl 0.10	Kran	121.00
A 101	C20/25	XC1 XC2	F3/F4	32	0.65	Cl 0.10	Pump	124.00
A 105	C25/30	XC1 XC2	F3/F4	32	0.65	Cl 0.10	Kran	123.00
A 155	C25/30	XC1 XC2	F3/F4	16	0.65	Cl 0.10	Kran	135.00
A 106	C25/30	XC1 XC2	F3/F4	32	0.65	Cl 0.10	Pump	126.00
A 156	C25/30	XC1 XC2	F3/F4	16	0.65	Cl 0.10	Pump	138.00
Expositionsklassengruppe B [1]								
B 200	C25/30	XC3	F3/F4	32	0.60	Cl 0.10	Kran	126.40
B 250	C25/30	XC3	F3/F4	16	0.60	Cl 0.10	Kran	136.40
B 205	C30/37	XC3	F3/F4	32	0.60	Cl 0.10	Kran	130.40
B 255	C30/37	XC3	F3/F4	16	0.60	Cl 0.10	Kran	140.40
B 201	C25/30	XC3	F3/F4	32	0.60	Cl 0.10	Pump	129.40
B 251	C25/30	XC3	F3/F4	16	0.60	Cl 0.10	Pump	139.40
B 206	C30/37	XC3	F3/F4	32	0.60	Cl 0.10	Pump	133.40
B 256	C30/37	XC3	F3/F4	16	0.60	Cl 0.10	Pump	143.40
Expositionsklassengruppe B "Weisse Wanne" [1] [2]								
B 211	C25/30	XC3	F3/F4	32	0.55	Cl 0.10	Kran/Pump	128.60
B 271	C25/30	XC3	F3/F4	16	0.55	Cl 0.10	Kran/Pump	138.60
Expositionsklassengruppe C [1] [2]								
C 300	C30/37	XC4 XD1 XD2a XF1	F3/F4	32	0.50	Cl 0.10	Kran	130.60
C 350	C30/37	XC4 XD1 XD2a XF1	F3/F4	16	0.50	Cl 0.10	Kran	140.60
C 305	C35/45	XC4 XD1 XD2a XF1	F3/F4	32	0.50	Cl 0.10	Kran	136.60
C 353	C35/45	XC4 XD1 XD2a XF1	F3/F4	16	0.50	Cl 0.10	Kran	146.60
C 301	C30/37	XC4 XD1 XD2a XF1	F3/F4	32	0.50	Cl 0.10	Pump	133.60
C 351 [3]	C30/37	XC4 XD1 XD2a XF1	F3/F4	16	0.50	Cl 0.10	Pump	143.60
C 306	C35/45	XC4 XD1 XD2a XF1	F3/F4	32	0.50	Cl 0.10	Pump	139.60
C 354	C35/45	XC4 XD1 XD2a XF1	F3/F4	16	0.50	Cl 0.10	Pump	149.60
C 304	C30/37	XC4 XD1 XD2a XF1	F3/F4	32	0.50	Cl 0.10	Mono/Kran	131.60
C 308	C35/45	XC4 XD1 XD2a XF1	F3/F4	32	0.50	Cl 0.10	Mono/Kran	137.60
C 310	C40/50	XC4 XD1 XD2a XF1	F3/F4	32	0.50	Cl 0.10	Kran/Pump	176.40
C 352	C30/37	XC4 XD1 XD2a XF1	F3/F4	32	0.50	Cl 0.10	Mono/Pump	134.60
C 356	C35/45	XC4 XD1 XD2a XF1	F3/F4	32	0.50	Cl 0.10	Mono/Pump	140.60
C 389	C30/37	XC4 XD1 XD2a XF1	F3/F4	16	0.50	Cl 0.10	Sanierbeton	150.20

[1] Der Nachweis des Karbonatisierungswiderstandes wird für eine Nutzungsdauer von 50 Jahren geführt
[2] Wasserleitfähigkeit nach Norm SIA 262/1 Anhang A ($q_w \leq 10$ g/m²h bei einer Bauteildicke von d = 20 cm)
[3] Beton für ästhetisch anspruchsvolle Sichtoberflächen. Es ist zusätzlich zu beachten: Schalungstyp, Trennmittel für Schalungen, Einfüllart, keine Betonierunterbrüche, Betontemperatur mind. + 15 °C. Bei Bestellung unbedingt "Sichtbeton" verlangen!

Weitere Auskünfte über unsere Verwaltung in Bauma – Telefon 052 397 40 40

BETON NACH EIGENSCHAFTEN

S CERT

(in CHF/m³)

Sorte	Festigkeitsklasse	Expositionsgruppe	Konsistenz	Grösstkorn D_{max} (mm)	Maximaler W/Z_{eq}	Klasse des Chloridgehalts	Anwendung	Preis ab Werk
Expositionsklassengruppe D [1] [2] [4]								
Tiefbaubeton T1 (FT-Widerstand: mittel)								
D 400	C25/30	XC4 XD1 XD2a XF2 XF3	F3/F4	32	0.50	Cl 0.10	Kran	155.20
D 401	C25/30	XC4 XD1 XD2a XF2 XF3	F3/F4	32	0.50	Cl 0.10	Pump	158.20
D 450	C25/30	XC4 XD1 XD2a XF2 XF3	F3/F4	16	0.50	Cl 0.10	Kran/Pump	168.20
Expositionsklassengruppe E [1] [2] [4]								
Tiefbaubeton T2(FT-Widerstand: mittel)								
E 500	C25/30	XC4 XD1 XD2a XF4	F3/F4	32	0.50	Cl 0.10	Kran	158.50
E 501	C25/30	XC4 XD1 XD2a XF4	F3/F4	32	0.50	Cl 0.10	Pump	161.50
E 550	C25/30	XC4 XD1 XD2a XF4	F3/F4	16	0.50	Cl 0.10	Kran/Pump	171.50
Expositionsklassengruppe F [2] [4]								
Tiefbaubeton T3 (FT-Widerstand: mittel)								
F 600	C30/37	XC4 XD3 XD2b XF2	F3/F4	32	0.45	Cl 0.10	Kran	165.20
F 601	C30/37	XC4 XD3 XD2b XF2	F3/F4	32	0.45	Cl 0.10	Pump	168.20
F 650	C30/37	XC4 XD3 XD2b XF2	F3/F4	16	0.45	Cl 0.10	Kran/Pump	178.20
F 603	C35/45	XC4 XD3 XD2b XF2	F3/F4	32	0.45	Cl 0.10	Kran/Pump	177.20
F 651	C35/45	XC4 XD3 XD2b XF2	F3/F4	16	0.45	Cl 0.10	Kran/Pump	187.20
F 670	C35/45	XC4 XD3 XD2b XF2	F3/F4	8	0.45	Cl 0.10	Kran/Pump	196.20
Expositionsklassengruppe G [2] [4]								
Tiefbaubeton T4 (FT-Widerstand: hoch)								
G 700	C30/37	XC4 XD3 XD2b XF4	F3/F4	32	0.45	Cl 0.10	Kran	166.40
G 701	C30/37	XC4 XD3 XD2b XF4	F3/F4	32	0.45	Cl 0.10	Pump	169.40
G 750	C30/37	XC4 XD3 XD2b XF4	F3/F4	16	0.45	Cl 0.10	Kran/Pump	179.40
G 703	C35/45	XC4 XD3 XD2b XF4	F3/F4	32	0.45	Cl 0.10	Kran/Pump	173.40
G 751	C35/45	XC4 XD3 XD2b XF4	F3/F4	16	0.45	Cl 0.10	Kran/Pump	183.40
Beton für Fahrbahnflächen (mit 50 % gebrochenem Anteil) [2] [5]								
G 730	C30/37	XC4 XD3 XD2b XF4	F3/F4	32	0.45	Cl 0.10	Kran/Handeinbau	189.00
G 730	C30/37	XC4 XD3 XD2b XF4	C1	32	0.45	Cl 0.10	Maschineneinbau	189.00

[1] Der Nachweis des Karbonatisierungswiderstandes wird für eine Nutzungsdauer von 50 Jahren geführt
[2] Wasserleitfähigkeit nach Norm SIA 262/1 Anhang A ($q_w \leq 10$ g/m²h bei einer Bauteildicke von d = 20 cm)
[4] Lieferung nur mit Fahrmischer (Transportzuschlag 6.50 CHF/m³) ab Werken Hinwil, Pfäffikon und Niederurnen
[5] Lieferung nur mit Fahrmischer (Transportzuschlag 6.50 CHF/m³) ab Werken Hinwil und Pfäffikon

Weitere Auskünfte über unsere Verwaltung in Bauma – Telefon 052 397 40 40

Beton nach Eigenschaften

S CERT

(in CHF/m³)

Sorte	Festigkeitsklasse	Expositionsgruppe	Konsistenz	Grösstkorn D_{max} (mm)	Maximaler W/Z_{eq}	Klasse des Chloridgehalts	Anwendung	Preis ab Werk
Expositionsklassengruppe H (Pfahlbeton, einbringen im Trockenen)								
H 800	C25/30		F4/F5	32	0.50	Cl 0.10	Kran	155.00
H 805	C30/37		F4/F5	32	0.50	Cl 0.10	Kran	167.00
H 851	C30/37		F4/F5	16	0.50	Cl 0.10	Kran	179.00
Expositionsklassengruppe I (Pfahlbeton, einbringen unter Wasser)								
I 900	C25/30		F5	32	0.50	Cl 0.10	Kran	185.20
Kantonsbeton St. Gallen [6]								
SG 1	C30/37	XC4 XF1 XD3	F3	32	0.45	Cl 0.10	Kran	154.50
SG 2	C30/37	XC4 XF1 XD3	F3	16	0.45	Cl 0.10	Kran	164.50
SG 3	C16/20	X0	F3	32			Kran	122.10
SG 4	C16/20	X0		16			Kran	128.80
SG 5	C16/20	-		8			Kran	137.60
SG 5	C16/20	-		16			Kran	137.60

[6] Lieferung nur mit Fahrmischer (Transportzuschlag 6.50 CHF/m³) ab Werken Niederurnen und Hinwil

Selbstverdichtender Beton (SVB)

S✓CERT

(in CHF/m³)

Sorte	Festigkeitsklasse	Expositionsgruppe	Konsistenz	Grösstkorn D_{max} (mm)	Maximaler W/Z_{eq}	Klasse des Chloridgehalts	Preis ab Werk
Economico	C30/37	XC4 XD1 XD2 XF1	SF2	32	0.50	Cl 0.10	153.40
Fuerto 16	C30/37	XC4 XD1 XD2 XF1	SF2	16	0.50	Cl 0.10	188.60
Fuerto 8	C30/37	XC4 XD1 XD2 XF1	SF2	8	0.50	Cl 0.10	216.40

Da beim Einbringen unseres **Fliessbetons Economico** praktisch kein Vibrieren mehr notwendig ist, wird ein kostengünstiges Betonieren insbesondere von Wänden mit Aussparungen und Unterfangungen sowie eine sehr kurze Einbringungszeit ermöglicht.

Eigenschaften von SVB

- Die Fliesseigenschaft erlaubt das Verfüllen schwierigster Bauteile mit komplizierten Aussparungen.
- Die Selbstverdichtung ermöglicht es, den Beton ohne Vibrieren in Bauteile einzubringen.
- SVB-Beton kann an der Oberfläche Lunkern aufweisen. Wir können daher **keine Sichtbetonqualität** garantieren.

Anwendungsbereich von SVB

- Hochbau, dünnwandige Elemente und Wände mit Aussparungen, hoher Bewehrungsgehalt.
- Vorfabrikation, für dünnwandige Elemente.
- Unterfangungen.

Einbring-Temperatur

- SVB eignet sich **nicht** für den Einsatz bei Temperaturen unter + 5 °C oder über 25 °C.

Eigenschaften von SVB mit Stahlfasern

- Ergibt zusätzlich eine gleichmässige, in mehreren Richtungen verlaufende Betonbewehrung.
- Erhöht die Rissfestigkeit, Verformbarkeit und Zähigkeit des Betons.

Anwendungsbereich von SVB mit Stahlfasern

- Eignet sich besonders für Bodenplatten und Wände im Wohnungsbau.
- Wegen der dreidimensionalen Bewehrungsstruktur eignet er sich auch für betonierte Vorplätze, die grossen mechanischen Einwirkungen ausgesetzt sind.

Transport

Lieferung von SVB (mit oder ohne Stahlfasern) nur mit Fahrmischer (Transportzuschlag 6.50 CHF/m³) und nur ab unseren Werken in Hinwil, Pfäffikon und Niederurnen.

Eingefärbter Beton

Farben, Eigenschaften und Preise auf Anfrage.

RECYCLING-BETON NACH EIGENSCHAFTEN

S✓CERT

(in CHF/m³)

Sorte	Festigkeitsklasse	Expositionsgruppe	Konsistenz	Grösstkorn D_{max} (mm)	Gesteinskörnung	Maximaler W/Z_{eq}	Klasse des Chloridgehalts	Anwendung	Preis ab Werk
Expositionsklassengruppe A (Ercm ≥ 30'000 N/mm²)									
A 100C	C20/25	XC1 XC2	F3/F4	32	RC-C	0.65	Cl 0.20	Kran	121.00
A 101C	C20/25	XC1 XC2	F3/F4	32	RC-C	0.65	Cl 0.20	Pump	124.00
A 105C	C25/30	XC1 XC2	F3/F4	32	RC-C	0.65	Cl 0.20	Kran	123.00
A 155C	C25/30	XC1 XC2	F3/F4	16	RC-C	0.65	Cl 0.20	Kran	135.00
A 106C	C25/30	XC1 XC2	F3/F4	32	RC-C	0.65	Cl 0.20	Pump	126.00
A 156C	C25/30	XC1 XC2	F3/F4	16	RC-C	0.65	Cl 0.20	Pump	138.00
Expositionsklassengruppe B (Ercm ≥ 30'000 N/mm²) [1]									
B 200C	C25/30	XC3	F3/F4	32	RC-C	0.60	Cl 0.20	Kran	126.40
B 250C	C25/30	XC3	F3/F4	16	RC-C	0.60	Cl 0.20	Kran	136.40
B 205C	C30/37	XC3	F3/F4	32	RC-C	0.60	Cl 0.20	Kran	130.40
B 201C	C25/30	XC3	F3/F4	32	RC-C	0.60	Cl 0.20	Pump	129.40
B 251C	C25/30	XC3	F3/F4	16	RC-C	0.60	Cl 0.20	Pump	139.40
B 206C	C30/37	XC3	F3/F4	32	RC-C	0.60	Cl 0.20	Pump	133.40
Expositionsklassengruppe B "Weisse Wanne" (Ercm ≥ 30'000 N/mm²) [1] [2]									
B 211C	C25/30	XC3	F3/F4	32	RC-C	0.55	Cl 0.20	Kran/Pump	128.60
B 271C	C25/30	XC3	F3/F4	16	RC-C	0.55	Cl 0.20	Kran/Pump	138.60
Expositionsklassengruppe C (Ercm ≥ 30'000 N/mm²) [1] [2]									
C 300C	C30/37	XC4 XD1 XD2a XF1	F3/F4	32	RC-C	0.50	Cl 0.20	Kran	130.60
C 350C	C30/37	XC4 XD1 XD2a XF1	F3/F4	16	RC-C	0.50	Cl 0.20	Kran	140.60
C 301C	C30/37	XC4 XD1 XD2a XF1	F3/F4	32	RC-C	0.50	Cl 0.20	Pump	133.60
C 351C	C30/37	XC4 XD1 XD2a XF1	F3/F4	16	RC-C	0.50	Cl 0.20	Pump	143.60

Recycling-Beton nach Eigenschaften ist nur ab unseren Werken in Hinwil und Pfäffikon lieferbar.

[1] Der Nachweis des Karbonatisierungswiderstandes wird für eine Nutzungsdauer von 50 Jahren geführt
[2] Wasserleitfähigkeit nach Norm SIA 262/1 Anhang A (q_w ≤ 10 g/m²h bei einer Bauteildicke von d = 20 cm)

Weitere Auskünfte über unsere Verwaltung in Bauma – Telefon 052 397 40 40

Beton nach Zusammensetzung

(in CHF/m³)

Sorte	Korngrösse (mm)	Bindemittelgehalt kg/m³	Preis ab Werk
Beton	0-16	100	94.50
		150	104.20
		200	113.90
		250	123.60
		300	133.30
		330	139.10
		350	143.00
		400	152.70
Beton	0-32	100	87.80
		150	97.50
		200	107.20
		250	116.90
		300	126.60
		330	132.40
		350	136.30
		400	146.00
Sicker-Rundkiesbeton	4-8	100	103.30
		150	113.00
		200	122.70
		250	132.40
Sicker-Rundkiesbeton	8-16	100	99.30
		150	109.00
		200	118.70
		250	128.40
Sicker-/Geröllbeton	16-32 | 32-45	100	86.80
		150	96.50
		200	106.20
		250	115.90
Splittbeton [1]	4/8 | 8/11	100	117.90
		150	127.60
		200	137.30
		250	147.00
		300	156.70
Kanalfüllmasse [2]	0-1	100	127.40

[1] nur ab Werk Hinwil
[2] nur mit Fahrmischer (Transport in Regie) und nur ab Werk Pfäffikon

Weitere Auskünfte über unsere Verwaltung in Bauma – Telefon 052 397 40 40

Recycling-Beton nach Zusammensetzung

(in CHF/m³)

Sorte	D_{max} (mm)	Bindemittelgehalt kg/m³	Anwendung	Preis ab Werk
RC-Magerbeton C	16	150	Magerbeton	89.60
RC-Magerbeton C	16	200	Magerbeton	99.30
RC-Magerbeton C	16	250	Magerbeton	109.00
RC-Magerbeton C	16	300	Magerbeton	118.70
RC-Magerbeton C	32	150	Magerbeton	82.90
RC-Magerbeton C	32	200	Magerbeton	92.60
RC-Magerbeton C	32	250	Magerbeton	102.30
RC-Magerbeton C	32	300	Magerbeton	112.00
RC-Magerbeton M	16	100	Magerbeton	71.50
RC-Magerbeton M	16	150	Magerbeton	81.20
RC-Magerbeton M	16	200	Magerbeton	90.90
RC-Magerbeton M	16	250	Magerbeton	100.60
RC-Magerbeton M	16	300	Magerbeton	110.30
RC-Magerbeton M	32	100	Magerbeton	64.80
RC-Magerbeton M	32	150	Magerbeton	74.50
RC-Magerbeton M	32	200	Magerbeton	84.20
RC-Magerbeton M	32	250	Magerbeton	93.90
RC-Magerbeton M	32	300	Magerbeton	103.60

Recycling-Beton M ist nur ab unseren Werken in Hinwil, Pfäffikon, Wald und Niederurnen lieferbar.
Recycling-Beton C ist nur ab unseren Werken in Hinwil und Pfäffikon lieferbar.

Leichtbeton Liapor (Beton nach Zusammensetzung)

(in CHF/m³)

	Bindemittel-gehalt (kg/m³)	Sandanteil (%)	Richtwerte Raumgewicht (kg/m³)	Richtwerte Festigkeit (N/mm²)	Preis ab Werk Pfäffikon
Liaporbeton 0-8	300	10	900	5	221.90
Liapor F3 4-8	300	20	1'100	10	221.90
mit Sand 0-4	300	30	1'350	13	214.70
	350	40	1'600	20	223.40
Einkorn-Liaporbeton 4-8	200	0	660	3	200.20
Liapor F3 4-8	250	0	720	3	208.70

Leichtbeton Liapor ist nur ab unserem Werk in Pfäffikon mittels Fahrmischer lieferbar. Der Transport wird generell in Regie gemäss ASTAG-Tarif verrechnet. Unsere **Disposition in Bauma – Telefon 052 397 40 00** – teilt Ihnen den Transportansatz gerne mit.

Beton–Liefergebiet

Quelle: Bundesamt für Landestopografie

Mörtel und Überzug

(in CHF/m³)

Sorte	Korngrösse (mm)	Bindemittelgehalt kg/m³	Preis ab Werk
Gunitmörtel / Spritzbeton (trocken) [1]	0-4 | 0-8	250	132.30
		300	140.20
		350	150.10
		400	160.10
		450	170.10
Zargenmörtel [2]	0-4	250	169.70
		300	177.60
		330	183.60
		350	187.50
		400	197.40
		450	207.40
Vorlagemörtel	0-4 | 0-8	250	153.10
		300	161.00
		330	167.00
		350	170.90
		400	180.80
		450	190.80
Überzug	0-4 | 0-8	200	147.10
		250	155.10
		300	163.00
		350	172.90
		400	182.80
		450	192.80
Splitt-Überzug [3]	0/8	200	157.10
		250	165.10
		300	173.00
		350	182.90
		400	192.80
		450	202.80

[1] nur ab unseren Werken Hinwil und Niederurnen erhältlich
[2] nur ab unserem Werk Pfäffikon erhältlich
[3] nur ab unserem Werk Hinwil erhältlich

Weitere Auskünfte über unsere Verwaltung in Bauma – Telefon 052 397 40 40

Beton-Transportpreise

(in CHF/m³, inkl. LSVA)

	Ortschaft	Preis
A	Aathal	20.20
	Adetswil	18.20
	Altendorf	25.20
	Amden	30.20
	Amden-Arvenbühl	37.20
	Auslikon	18.20
B	Bäretswil (Dorf)	18.20
	Bauma	20.20
	Benken SG	18.20
	Benken Büchel SG	20.20
	Benken Giessen SG	20.20
	Berschis	28.20
	Bertschikon	18.20
	Betschwanden	37.20
	Bilten	18.20
	Binz	20.20
	Bollingen	20.20
	Bossikon/Erlosen	20.20
	Bubikon	20.20
	Buttikon	20.20
D	Diemberg	20.20
	Diesbach	36.20
	Dieterswil	20.20
	Diezikon	18.20
	Dürnten	20.20
	Dürstelen	20.20
E	Ebmatingen	20.20
	Egg	18.20
	Ehrikon	20.20
	Elm	41.20
	Engi	35.20
	Ennenda	27.20
	Erlenbach	20.20
	Ermenswil	20.20
	Ernetschwil	20.20
	Eschenbach	20.20
	Esslingen	20.20
	Ettenhausen	18.20
F	Fehraltorf	18.20
	Feldbach	20.20
	Feldmeilen	20.20
	Filzbach	24.20
	Fischenthal	20.20

	Ortschaft	Preis
F	Flums	29.20
	Forch	20.20
	Freienbach	27.00
	Freudwil	20.20
G	Galgenen	23.20
	Gebertingen	25.20
	Gibswil	20.20
	Girenbad (Hinwil)	20.20
	Glarus	27.20
	Goldingen	25.20
	Gommiswald	23.20
	Gossau ZH	18.20
	Greifensee	20.20
	Grüningen	18.20
	Grüt	18.20
	Gutenswil	18.20
H	Hadlikon	20.20
	Haslen	32.20
	Hätzingen	35.20
	Hellberg	20.20
	Hermatswil	20.20
	Herrliberg	20.20
	Herschmettlen	20.20
	Hinteregg	18.20
	Hinwil (Dorf)	18.20
	Hittenberg	25.20
	Hittnau	20.20
	Hombrechtikon	20.20
	Hueb	25.20
	Hüebli	25.20
	Hurden	27.00
I/J	Illnau	20.20
	Isikon	20.20
	Jona	20.20
	Jonatal	20.20
K	Kaltbrunn	18.20
	Kempten	18.20
	Kyburg	25.20
L	Lachen SZ	25.20
	Laupen	18.20
	Leuggelbach	33.20

	Ortschaft	Preis
L	Linthal	38.20
	Lipperschwendi	20.20
	Luchsingen	35.20
M	Madetswil	20.20
	Männedorf	20.20
	Maseltrangen	18.20
	Matt	38.20
	Maur	20.20
	Meilen	20.20
	Mitlödi	27.70
	Mollis	18.20
	Mols	25.20
	Mönchaltorf	18.20
	Mühlehorn	21.20
	Murg	22.20
N	Näfels	18.20
	Nänikon	20.20
	Netstal	25.20
	Neuhaus	20.20
	Niederurnen	18.20
	Nidfurn	30.20
	Nuolen SZ	22.20
O	Oberdürnten	20.20
	Oberholz	27.00
	Oberricken SG	27.00
	Oberterzen	28.20
	Oberurnen	18.20
	Obstalden	23.20
	Oetwil am See	18.20
	Ottikon	18.20
P	Pfäffikon SZ	25.20
	Pfäffikon ZH	18.20
Q	Quarten	25.20

Die Transportansätze gelten nur bei einer Mindestmenge von 6 m³ pro Transport.

Beton-Transportpreise

(in CHF/m³, inkl. LSVA)

	Ortschaft	Preis
R	Raad	20.20
	Rapperswil SG	20.20
	Reichenburg	18.20
	Richterswil	33.20
	Ricken	24.20
	Rieden SG	24.20
	Riedern GL	26.20
	Riedikon	20.20
	Ringwil	20.20
	Rufi	18.20
	Rumlikon	20.20
	Russikon	20.20
	Rüti ZH	20.20
	Rüti GL	37.20
	Rüeterswil	26.20
S	Saland	20.20
	Schalchen	20.20
	Schänis	18.20
	Schmerikon	20.20
	Schübelbach	20.20
	Schwanden GL	28.20
	Schwändi GL	28.20
	Seegräben (Sack)	20.20
	Siebnen	20.20
	Solenberg	25.20
	Stäfa	20.20
	Steg im Tösstal	20.20
	St. Gallenkappel	25.20
	Sulzbach	20.20

	Ortschaft	Preis
T	Tann	20.20
	Theilingen	20.20
	Toggwil	20.20
	Tscherlach	28.20
	Tuggen	20.20
	Turbenthal	20.20
U	Uerikon	20.20
	Uessikon	20.20
	Uetikon am See	20.20
	Uetliburg	23.20
	Unterterzen	23.20
	Uster	20.20
	Uznach	18.20
V	Vollikon	20.20

	Ortschaft	Preis
W	Wagen	20.20
	Walenstadt	27.20
	Wald (Dorf)	18.20
	Walde SG	27.00
	Wangen SZ	20.20
	Weesen	18.20
	Weisslingen	20.20
	Wermatswil	18.20
	Wernetshausen	20.20
	Wetzikon	20.20
	Wetzwil	20.20
	Wila	20.20
	Wildberg	20.20
	Wolfhausen	20.20
	Wollerau	29.20
Z	Ziegelbrücke	18.20
	Zumikon	20.20

Die Transportansätze gelten nur bei einer Mindestmenge von 6 m³ pro Transport.

Betonzusätze

(in CHF/m³)

Zusatzmittel

	CHF/kg	Dosierung	Bindemittelgehalt (kg/m³) 200	250	300	330	350
Fliessmittel (FM)	6.40	0.5 %	6.40	8.00	9.60	10.55	11.20
		1.0 %	12.80	16.00	19.20	21.10	22.40
Verzögerer (VZ)	6.30	0.2 %	2.50	3.15	3.80	4.15	4.40
		0.3 %	3.80	4.75	5.65	6.25	6.60
		0.4 %	5.05	6.30	7.55	8.30	8.80
		0.5 %	6.30	7.90	9.45	10.40	11.05
		0.8 %	10.10	12.60	15.10	16.65	17.65
		1.0 %	12.60	15.75	18.90	20.80	22.05
		1.2 %	15.10	18.90	22.70	24.95	26.45
		1.5 %	18.90	23.65	28.35	31.20	33.10
		1.8 %	22.70	28.35	34.00	37.40	39.70
		2.0 %	25.20	31.50	37.80	41.60	44.10
Frostschutz (FS)	4.40	1.0 %	8.80	11.00	13.20	14.50	15.40
		2.0 %	17.60	22.00	26.40	29.05	30.80

Faserbeton

(in CHF/kg)

Stahlfaserzuschlag	(Richtwert 20 - 25 kg pro m³ Beton)	3.75
Rostfreier, verzinkter Stahlfaserzuschlag*	(Richtwert 20 - 25 kg pro m³ Beton)	4.85
Kunststofffaserzuschlag	(Richtwert 1 kg pro m³ Beton bzw. Überzug)	32.00

* nur auf Vorbestellung

Mauermörtel

	Bindemittelgehalt (kg/m³)	Richtwert Festigkeit (N/mm²)	Franko Baustelle (CHF/m³)
Mauermörtel	330	15	192.00

Für Kleinmengen unter 1.0 m³ wird ein Zuschlag von CHF 82.00 pro Lieferung erhoben.

Lieferungen ausserhalb unseres Liefergebiets (Karte auf Seite 19) sowie in Berggebiete verrechnen wir nach Aufwand mit CHF 180.00 pro Stunde.

Im Interesse einer termingerechten Bedienung bitten wir Sie, Ihre Mörtelbestellung über unser Werk Pfäffikon am Vortag bis 15.30 Uhr aufzugeben:

Werk Pfäffikon **Telefon 044 950 01 31**

Die Mörtelbehälter (200 l) werden **leihweise, gratis** zur Verfügung gestellt. Nicht mehr benötigte Mörtelbehälter sind sofort zurückzugeben. Durch den Besteller verursachte Wartezeiten und Leerfahrten müssen verrechnet werden (z.B. Nichtbereitstellen der Mörtelbehälter). Müssen die Mörtelbehälter im Werk nachgereinigt werden, wird ein Unkostenbeitrag in der Höhe von CHF 60.00 pro Behälter erhoben.

Mauermörtel Lieferzeiten

Die Polizeiverordnungen der Gemeinden lassen eine Mörtellieferung und den Entlad erst ab 07.00 Uhr zu. Wir können die Bereitstellung bis 07.00 Uhr nicht garantieren, insbesondere in der Nähe von Wohngebieten.

Mauermörtel-Liefergebiet

Quelle: Bundesamt für Landestopografie

Lieferungen ausserhalb unseres Liefergebiets sowie in Berggebiete verrechnen wir nach Aufwand mit CHF 180.00 pro Stunde.

Bedarfswerte für Mauermörtel

Backsteine

Bezeichnung		Steinbedarf (Stk./m²)	Mörtelbedarf (l/m²)
B	7.5/14	22.2	17
B	10/14	22.2	23
B	12.5/14	22.2	28
B	15/14	22.2	33
B	17.5/14	22.2	38
B	20/14	22.2	44
B	25/14	22.2	55
B	7.5/19	16.7	14
B	10/19	16.7	19
B	12.5/19	16.7	23
B	15/19	16.7	27
B	17.5/19	16.7	32
B	20/19	16.7	38
B	25/19	16.7	45

Schalldämmsteine PESO

Bezeichnung		Steinbedarf (Stk./m²)	Mörtelbedarf (l/m²)
B	12.5/9	34.0	31
B	15/9	34.0	37
B	17.5/9	34.0	43
B	20/9	34.0	49
B	12.5/14	22.2	28
B	15/14	22.2	33
B	17.5/14	22.2	38
B	20/14	22.2	43

Kalksandsteine

Bezeichnung		Steinbedarf (Stk./m²)	Mörtelbedarf (l/m²)
K	12/9	38.4	30
K	15/9	38.4	36
K	18/9	38.4	41
K	10/14	25.7	20
K	12/14	25.7	24
K	15/14	25.7	29
K	18/14	25.7	36
K	20/14	25.7	40
K	10/19	19.3	16
K	12/19	19.3	19
K	15/19	19.3	22
K	18/19	19.3	27
K	20/19	19.3	30

Kalksandstein-Grossblocksteine

Bezeichnung	Steinbedarf (Stk./m²)	Mörtelbedarf (l/m²)
Duplo 12	9.8	10
Duplo 15	9.8	14
Duplo 18	9.8	18
Quattro 12	6.7	8
Quattro 15	6.7	11
Quattro 18	6.7	14
Quattro 20	6.7	16

Kies

(in CHF/m³)

	Korngrösse (mm)	Preis ab Werk	Hinwil	Pfäffikon	Bäretswil	Bauma	Gossau	Wald	Niederurnen
Mischkies									
Betonkies	0-16	60.70	■	■	■	■	■	■	■
Betonkies	0-32	58.10	■	■	■	■	■	■	■
Sandmaterialien									
Sand gewaschen	0-4	64.40	■	■	■	■	■	■	■
Pflästerersand (Grobsand) / Gunitsand	0-8	64.40	■	■	■	□	■	■	■
Seesand (für Unterlagsböden)	0-4	71.00	■	□	□	□	□	□	□
Feinsand	0-1	25.50	□	■	■	□	■	□	■
Kieskomponenten rund									
Feinkies	4-8	64.20	■	■	■	■	■	■	■
Kies (Dachkies ab Hinwil)	8-16	59.50	■	■	■	■	■	■	■
Kies (Dachkies ab Hinwil)	16-32	56.90	■	■	■	■	■	■	■
Geröll	32-45	53.70	□	■	■	■	■	■	■
Geröll	45-80	53.70	□	□	■	□	■	■	□
Kieskomponenten gebrochen									
Brechsand	0/4	72.70	■	□	■	□	■	□	□
Splitt	3/6	84.50	□	■	■	■	■	□	□
Splitt	4/8	79.70	■	□	■	□	■	■	□
Splitt	8/11	74.70	■	□	■	□	□	□	□
Splitt	11/16	74.70	■	□	■	□	□	□	□
Splitt	16/22	74.70	■	□	■	□	□	□	□
Schotter	22/45	69.60	□	□	■	□	□	□	□
Strassenkies und Wandkies									
UG 0/22 SN 670119-NA/EN 13285 (ungebundene Gemische)	0/22	50.70	□	□	□	□	□	□	■
UG 0/45 SN 670119-NA/EN 13285 (ungebundene Gemische)	0/45	43.70	□	□	□	□	□	□	■
Strassenkies gebrochen	0/16	53.70	□	□	■	■	□	■	□
Strassenkies gebrochen	0/22	50.70	□	□	■	■	■	■	□
Netstaler Strassenkies	0/15	76.70	■	□	■	■	■	■	□
Wandkies (ungebundene Gemische)	0-63	43.70	□	■	■	■	■	■	□
RC-Materialien									
RC-Wandkies B	0/63	37.70	□	■	□	■	□	■	□
RC-Betongranulatgemisch	0/22	40.20	■	■	□	□	□	□	□
RC-Betongranulatgemisch	0/45	37.70	□	□	□	□	□	□	■
Mischabbruchgranulat	0/22	14.00	□	□	□	□	□	■	■
RC-Kies A	0/63	14.00	□	□	□	■	□	□	■

Die umweltkonforme Anwendung von RC-Materialen ist in der Richtlinie für die Verwertung mineralischer Bauabfälle des Bundesamtes für Umwelt (BAFU) geregelt. Die Verantwortung für die Einhaltung der Vorgaben der Richtlinie liegt beim Kunden.

Kies-Transportpreise

(in CHF/m³, inkl. LSVA)

	Ortschaft	Preis
A	Aathal	20.20
	Adetswil	18.20
	Altendorf	25.20
	Amden	30.20
	Amden-Arvenbühl	37.20
	Auslikon	18.20
B	Bäretswil (Dorf)	18.20
	Bauma	20.20
	Benken SG	18.20
	Benken Büchel SG	20.20
	Benken Giessen SG	20.20
	Berschis	28.20
	Bertschikon	18.20
	Betschwanden	37.20
	Bilten	18.20
	Binz	20.20
	Bollingen	20.20
	Bossikon/Erlosen	20.20
	Bubikon	20.20
	Buttikon	20.20
D	Diemberg	20.20
	Diesbach	36.20
	Dieterswil	20.20
	Diezikon	18.20
	Dürnten	20.20
	Dürstelen	20.20
E	Ebmatingen	20.20
	Egg	18.20
	Ehrikon	20.20
	Elm	41.20
	Engi	35.20
	Ennenda	27.20
	Erlenbach	20.20
	Ermenswil	20.20
	Ernetschwil	20.20
	Eschenbach	20.20
	Esslingen	20.20
	Ettenhausen	18.20
F	Fehraltorf	18.20
	Feldbach	20.20
	Feldmeilen	20.20
	Filzbach	24.20
	Fischenthal	20.20
F	Flums	29.20
	Forch	20.20
	Freienbach	27.00
	Freudwil	20.20
G	Galgenen	23.20
	Gebertingen	25.20
	Gibswil	20.20
	Girenbad (Hinwil)	20.20
	Glarus	27.20
	Goldingen	25.20
	Gommiswald	23.20
	Gossau ZH	18.20
	Greifensee	20.20
	Grüningen	18.20
	Grüt	18.20
	Gutenswil	18.20
H	Hadlikon	20.20
	Haslen	32.20
	Hätzingen	35.20
	Hellberg	20.20
	Hermatswil	20.20
	Herrliberg	20.20
	Herschmettlen	20.20
	Hinteregg	18.20
	Hinwil (Dorf)	18.20
	Hittenberg	25.20
	Hittnau	20.20
	Hombrechtikon	20.20
	Hueb	25.20
	Hüebli	25.20
	Hurden	27.00
I/J	Illnau	20.20
	Isikon	20.20
	Jona	20.20
	Jonatal	20.20
K	Kaltbrunn	18.20
	Kempten	18.20
	Kyburg	25.20
L	Lachen SZ	25.20
	Laupen	18.20
	Leuggelbach	33.20
L	Linthal	38.20
	Lipperschwendi	20.20
	Luchsingen	35.20
M	Madetswil	20.20
	Männedorf	20.20
	Maseltrangen	18.20
	Matt	38.20
	Maur	20.20
	Meilen	20.20
	Mitlödi	27.70
	Mollis	18.20
	Mols	25.20
	Mönchaltorf	18.20
	Mühlehorn	21.20
	Murg	22.20
N	Näfels	18.20
	Nänikon	20.20
	Netstal	25.20
	Neuhaus	20.20
	Niederurnen	18.20
	Nidfurn	30.20
	Nuolen SZ	22.20
O	Oberdürnten	20.20
	Oberholz	27.00
	Oberricken SG	27.00
	Oberterzen	28.20
	Oberurnen	18.20
	Obstalden	23.20
	Oetwil am See	18.20
	Ottikon	18.20
P	Pfäffikon SZ	25.20
	Pfäffikon ZH	18.20
Q	Quarten	25.20

Die Transportansätze gelten nur bei einer Mindestmenge von 8 m³ pro Transport.

Kies-Transportpreise

(in CHF/m³, inkl. LSVA)

	Ortschaft	Preis
R	Raad	20.20
	Rapperswil SG	20.20
	Reichenburg	18.20
	Richterswil	33.20
	Ricken	24.20
	Rieden SG	24.20
	Riedern GL	26.20
	Riedikon	20.20
	Ringwil	20.20
	Rufi	18.20
	Rumlikon	20.20
	Russikon	20.20
	Rüti ZH	20.20
	Rüti GL	37.20
	Rüeterswil	26.20
S	Saland	20.20
	Schalchen	20.20
	Schänis	18.20
	Schmerikon	20.20
	Schübelbach	20.20
	Schwanden GL	28.20
	Schwändi GL	28.20
	Seegräben (Sack)	20.20
	Siebnen	20.20
	Solenberg	25.20
	Stäfa	20.20
	Steg im Tösstal	20.20
	St. Gallenkappel	25.20
	Sulzbach	20.20

	Ortschaft	Preis
T	Tann	20.20
	Theilingen	20.20
	Toggwil	20.20
	Tscherlach	28.20
	Tuggen	20.20
	Turbenthal	20.20
U	Uerikon	20.20
	Uessikon	20.20
	Uetikon am See	20.20
	Uetliburg	23.20
	Unterterzen	23.20
	Uster	20.20
	Uznach	18.20
V	Vollikon	20.20

	Ortschaft	Preis
W	Wagen	20.20
	Walenstadt	27.20
	Wald (Dorf)	18.20
	Walde SG	27.00
	Wangen SZ	20.20
	Weesen	18.20
	Weisslingen	20.20
	Wermatswil	18.20
	Wernetshausen	20.20
	Wetzikon	20.20
	Wetzwil	20.20
	Wila	20.20
	Wildberg	20.20
	Wolfhausen	20.20
	Wollerau	29.20
Z	Ziegelbrücke	18.20
	Zumikon	20.20

Die Transportansätze gelten nur bei einer Mindestmenge von 8 m³ pro Transport.

FAHRMISCHER MIT FÖRDERBAND

(in CHF/h, inkl. LSVA)

4-Achs-Fahrmischer mit Teleskop-Förderband	246.00

Die Einsatzverrechnung erfolgt in Regie. Es wird die Zeit ab dem jeweiligen Lieferwerk bis Baustelle inklusive Entladung, Rückfahrt ins Lieferwerk und Reinigung erfasst. Die mitgeführten Beton- bzw. Kiessorten werden ab Werk verrechnet.

Nutzlast

- Konstruktionsbeton: 6.0 m³
- Magerbeton: 7.0 m³
- Kies: 9.0 m³

- Zusätzliches Beton- bzw. Kiesvolumen kann mit Fahmischern zugeführt werden.

- Zahlungsbedingungen: 30 Tage netto

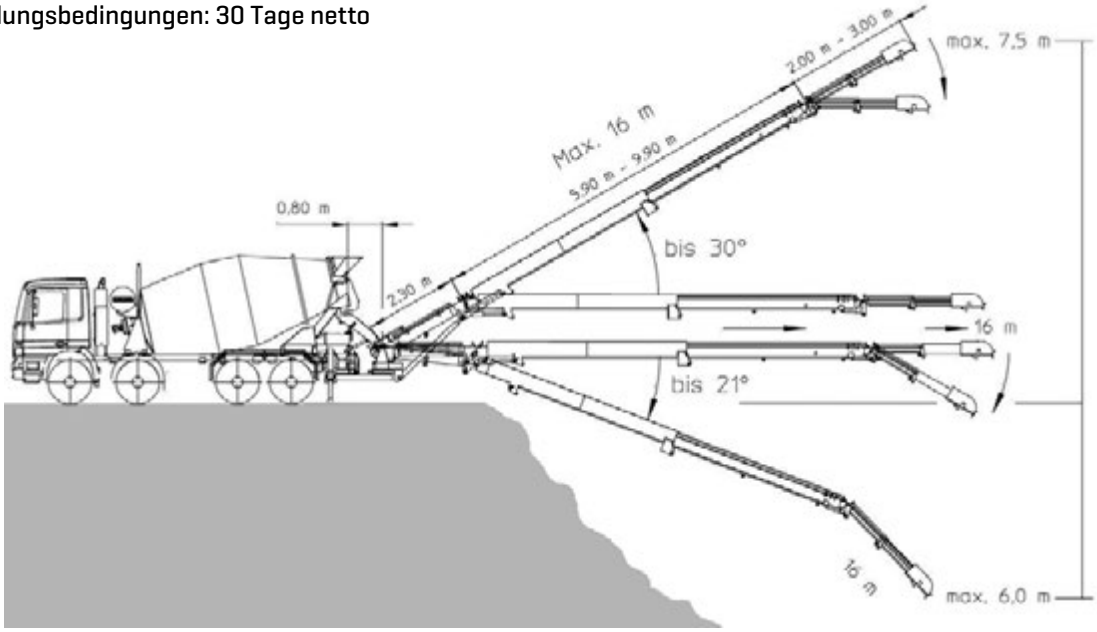

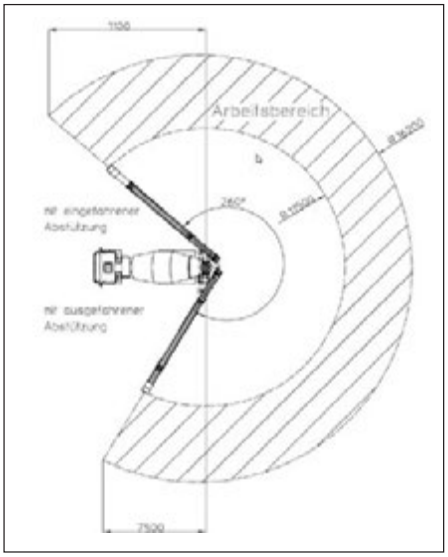

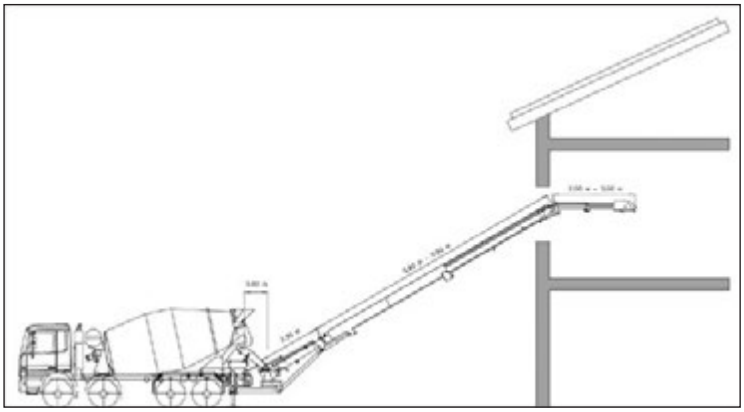

FAHRMISCHERPUMPE

(in CHF/h, inkl. LSVA)

4-Achs-Fahrmischerpumpe – Typ 24 Meter	307.00

Die Einsatzverrechnung erfolgt in Regie. Es wird die Zeit ab dem jeweiligen Lieferwerk bis Baustelle inklusive Entladung, Rückfahrt ins Lieferwerk und Reinigung erfasst. Im Preis inbegriffen sind Schlauchverlängerungen bis max. 15 Meter, sowie die Entsorgung von Restbeton und Reinigungswasser. Der mitgeführte Beton wird ab Werk verrechnet.

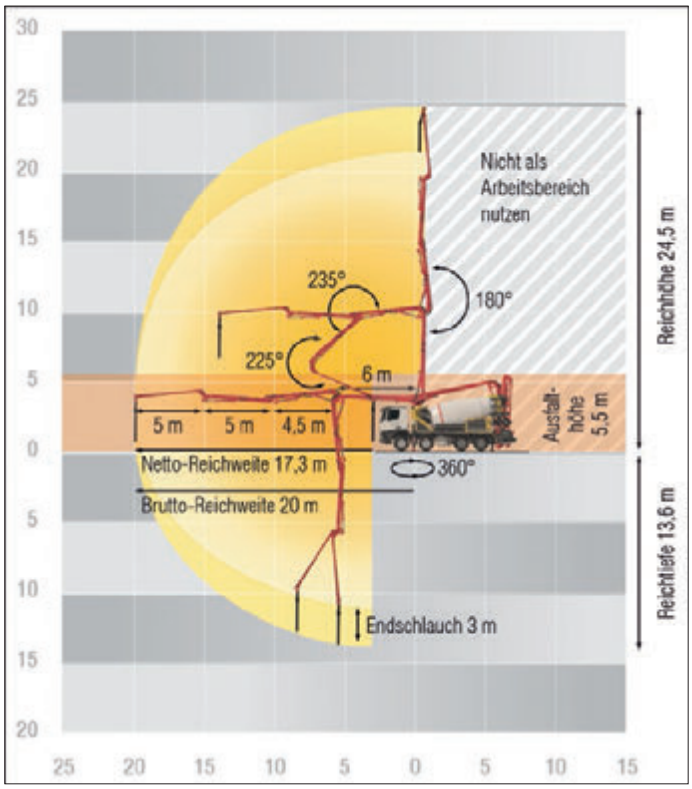

- Beton-Nutzlast: 3.8 m³ (3.5 m³ + 0.3 m³ Schmiermischung)
- Zusätzliches Betonvolumen kann mit Fahrmischern zugeführt werden.
- Betonempfehlung: Grösstkorn 16 mm
- Zahlungsbedingungen: 30 Tage netto

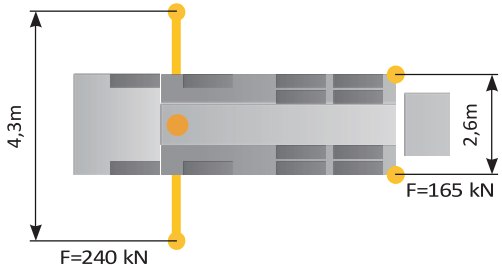

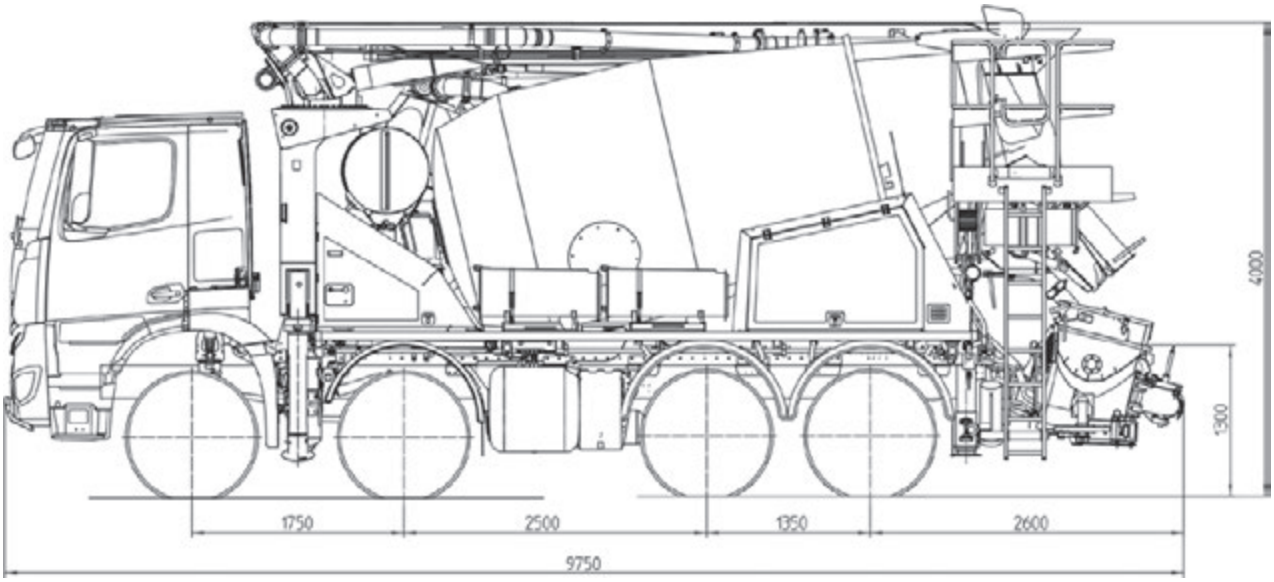

MULDENSERVICE

(in CHF, exkl. MWST)

Material	Transport 2A-Welaki 4 - 7 m³ Zone 1	Transport Absetzkipper 9 - 38 m³ Zone 1	Entsorgung	Definition	Bemerkungen
Aushub [1]	140.00	175.00	25.00/m³	Unverschmutzter Aushub gemäss BUWAL-Richtlinie	**Ohne** Beton, Belag, Bauschutt
Aushub, nass [1]	140.00	175.00	30.00/m³	Unverschmutzter Aushub gemäss BUWAL-Richtlinie	**Ohne** Beton, Belag, Bauschutt
Aushub, schlammig [1]	140.00	175.00	40.00/m³	Unverschmutzter Aushub gemäss BUWAL-Richtlinie	**Ohne** Beton, Belag, Bauschutt
Aushub, waschbar [1]	140.00	175.00	20.00/m³	Unverschmutzter Aushub gemäss BUWAL-Richtlinie	**Ohne** Beton, Belag, Bauschutt
Betonabbruch	140.00	175.00	4.50/m³	Kantenlänge bis 70 cm unverschmutzt	Bei starker Armierung Zuschlag CHF/m³ 25.00
Betonabbruch	140.00	175.00	25.00/m³	Kantenlänge 70 - 150 cm unveschmutzt	Bei starker Armierung Zuschlag CHF/m³ 25.00
Ausbauasphalt	140.00	175.00	80.00/m³ 46.00/t	Ausbauasphalt bis max. 70 cm Kantelänge	max. 250 mg PAK pro kg (17 03 02)
Mischabbruch	140.00	175.00	42.00/m³	Kalksandsteine, Ziegel, Backsteine, Mörtel, Beton	**Ohne** Gips, Plättli, Kaminabbruch, Verputzmaterial
Inertstoffe VASA-Gebühr Umweltmonitoring Kt. LU Deponie Abgabe	140.00	175.00	60.00/m³ 7.50/m³ 3.25/m³ 1.05/m³	Vermischt mit: Aushub, Beton, Belag, Plättli, Mischabbruch, Gips, Verputz, Eternit, Glas	**Ohne** Sperrgut, brennbares Material, übrige Fremd-stoffe
Bausperrgut	140.00	175.00	90.00/m³	Unsortiertes Material von Baustellen	**Ohne** Flüssigkeiten, TV, Sonder-abfälle, Kühlgeräte, Pneus, FCKW -Isolation, usw.
Brennbares Material	140.00	185.00	185.00/t	Holz, Plastik, Papier, Karton	**Ohne** Eisen, Steine, Gips
Reines Holz	140.00	175.00	125.00/t	Sauberes Holz, Spanplat-ten, Sperrholzplatten	**Ohne** Eisenbahnschwellen, übrige brennbare Fremdstoffe
Eisen / Metalle	140.00	175.00	gemäss Anfrage	Eisen und Metalle, ohne Fremdstoffe	
Grüngut	140.00	175.00	50.00/m³ 150.00/t	Rasen-/Gartenabfälle und Äste bis ø 10 cm, ohne Fremdstoffe	
Rossmist	140.00	175.00	110.00/t		
Bohrschlamm	140.00		40.00/m³		

[1] Vor jeder Anlieferung ist einmalig pro Baustelle das Formular "Deklaration für Aushubanlieferung" auszufüllen.

In den Regionen Glarnerland, Walensee/Amden, Linthgebiet und March werden nur Grossmulden gestellt (keine Welaki-Mulden).

(in CHF, exkl. MWST)

Diverses	PW-Pneu ohne Felge	pro Stück	15.00
	PW-Pneu mit Felge	pro Stück	25.00
	Kühlschrank	pro Stück	20.00
	Haushaltgrossgeräte (Kochherd, Backofen)	pro Stück	20.00
	TV, Radio, Computer	pro Stück	20.00
	Autobatterie	pro Stück	20.00

Zeittarif für Regiearbeiten

2-Achser Welaki / Spezialfahrzeug	CHF 174.00/h
4-Achser Absetzkipper	CHF 223.00/h
5-Achser Absetzkipper	CHF 233.00/h

Transportzuschläge (siehe Zonenplan)

Zone 2	CHF 40.00/Mulde

Zahlungskonditionen 30 Tage netto

Preisänderungen bleiben vorbehalten

Allgemeine Bestimmungen

a) Sonderabfälle (Farben, Lösungsmittel usw.) sowie alle Materialien, die in der Giftliste oder in der Sperrliste der KEZO deklariert sind, dürfen nicht in den Mulden deponiert werden. Der Besteller haftet für den Muldeninhalt.

b) Für Schäden, die wegen unsachgemässer Behandlung der Mulden entstehen, haftet der Besteller (z.B. Verbrennen von Materialien in den Mulden oder in deren Nähe).

c) Wenn beim Kippen anderes Material als auf der Baustelle deklariert zum Vorschein kommt, werden die Lieferscheine durch unsere Chauffeure entsprechend ergänzt. Allfälliger Wiederauflad, Transport und Mehrkosten werden separat in Rechnung gestellt.

d) Das Signalisieren und Beleuchten der Mulden ist Sache des Bestellers. Bei Unfällen wird jede Haftung abgelehnt.

e) Sonderabfälle, die gemäss VVS einen Begleitschein benötigen, sind nicht Bestandteil dieser Liste.

Mulden-Typen

Absetz-Normalmulde

Volumen	Ausmass (mm)		
4 m³	L 3'500	B 1'710	H 1'050

Verwendung: Aushub, Bauschutt, Bausperrgut

Absetz-Deckelmulde (Stadtmulde)

Volumen	Ausmass (mm)		
6 m³	L 3'500	B 1'710	H 1'575
10 m³	L 4'410	B 2'070	H 1'700

Verwendung: Sperrgut

Absetz-Allzweckmulde

Volumen	Ausmass (mm)		
7 m³	L 3'460	B 1'710	H 1'560
12 m³	L 4'500	B 2'050	H 1'700

Verwendung: Bauschutt, Bausperrgut

Absetz-Schlammmulde

Volumen	Ausmass (mm)		
7 m³	L 3'460	B 1'710	H 1'560

Verwendung: Bohrschlamm

Absetz-Flachmulde

Volumen	Ausmass (mm)
5.0 m³	L 4'600 B 1'820 H 650

Verwendung: Aushub, Bauschutt, Bausperrgut (beidseitig öffnend)

Abroll-Palette

Ausmass (mm)
L 6'000 B 2'500 H 1'500

Verwendung: Spezialtransporte

Abroll-Container

Volumen	Ausmass (mm)
9 m³	L 5'500 B 2'280 H 700
10 m³	L 5'750 B 2'370 H 750
11 m³	L 6'000 B 2'370 H 750
13 m³	L 6'000 B 2'370 H 900
15 m³	L 6'500 B 2'300 H 1'000
16 m³	L 6'500 B 2'370 H 1'050
17 m³	L 6'500 B 2'370 H 1'100

Verwendung: Aushub, Bauschutt

Abroll-Grosscontainer

Volumen	Ausmass (mm)
20 m³	L 6'000 B 2'300 H 1'500
24 m³	L 6'750 B 2'350 H 1'500
29 m³	L 6'000 B 2'300 H 2'100
34 m³	L 6'750 B 2'350 H 2'250
36 m³	L 6'750 B 2'350 H 2'250
38 m³	L 7'000 B 2'420 H 2'250

Verwendung: Bausperrgut, Holz, Schüttgüter

Muldenservice-Zonenplan

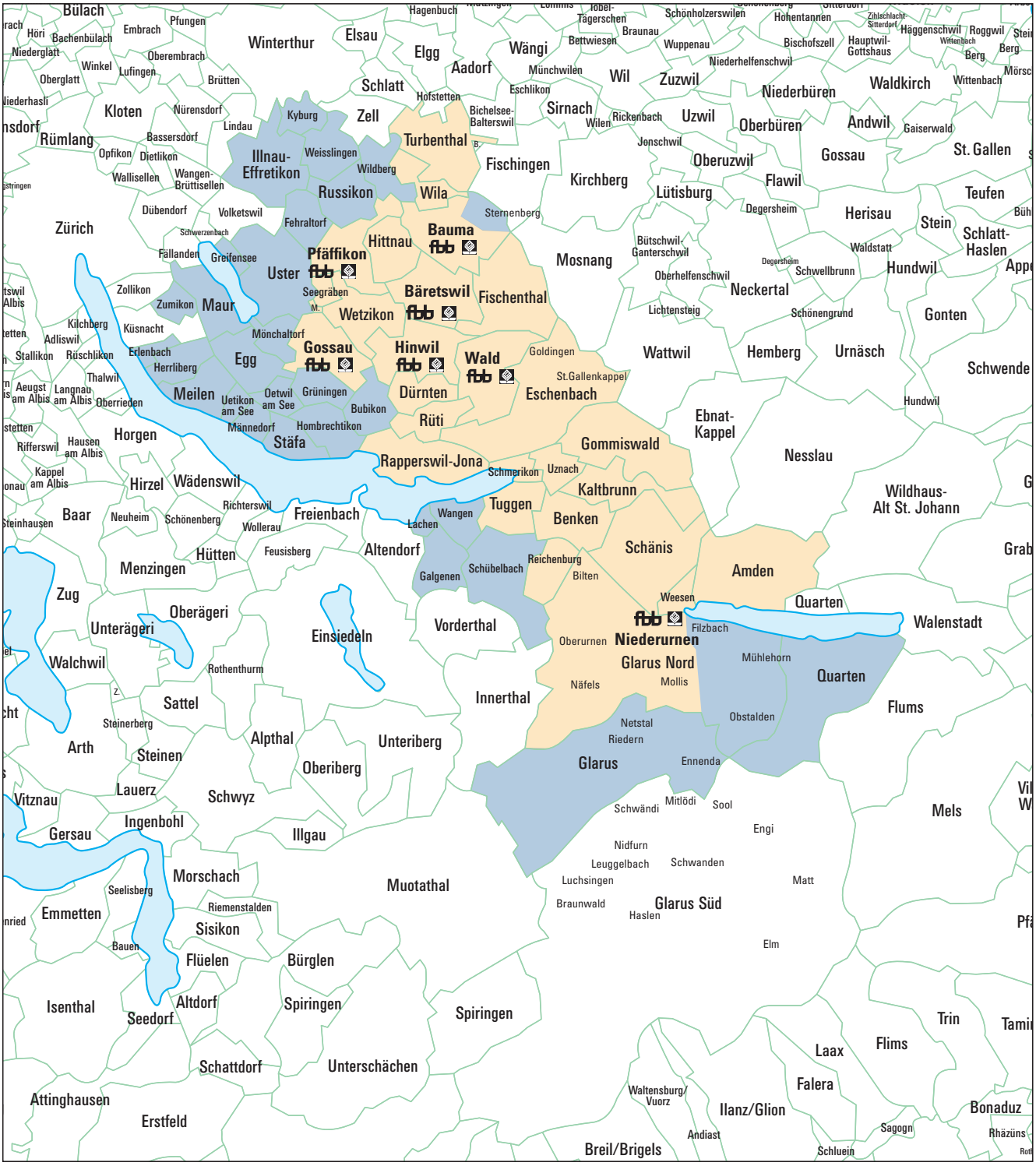

Zone 1

Zone 2

Quelle: Bundesamt für Landestopografie

Transporte ausserhalb der Zonen 1 und 2 sowie in Berggebiete verrechnen wir nach Aufwand (180.00 CHF/Stunde).

Werksanlieferungen (Nur Kleinmengen)

(in CHF, exkl. MWST)

Material	Entsorgung	Definition	Bemerkungen
Aushub [1] **(max. 4 m³, bzw. 7 t)**	45.50/m³ 28.00/t	Unverschmutzter Aushub gemäss BUWAL-Richtlinie	**Ohne** Beton, Belag, Bauschutt
Betonabbruch [2]	4.50/m³ 3.00/t	Kantenlänge bis 70 cm unverschmutzt	Bei starker Armierung Zuschlag CHF/m³ 25.00
Betonabbruch [2]	25.00/m³ 17.00/t	Kantenlänge 70 cm bis 150 cm unverschmutzt	Bei starker Armierung Zuschlag CHF/m³ 25.00
Mischabbruch [2]	42.00/m³ 33.00/t	Kalksandsteine, Ziegel, Backsteine, Mörtel, Beton	**Ohne** Gips, Plättli, Kaminabbruch, Verputzmaterial

[1] Annahme nur in unseren Werken Bäretswil, Gossau, Wald und Niederurnen.
Vor jeder Anlieferung ist einmalig pro Baustelle das Formular "Deklaration für Aushubanlieferung" auszufüllen.

[2] Annahme nur in unseren Werken Wald und Niederurnen.

Zahlungskonditionen 30 Tage netto

Preisänderungen bleiben vorbehalten

Die Prüfung und Kategorisierung bzw. eine allfällige Nichtannahme des Materials durch den Werksverantwortlichen bleibt ausdrücklich vorbehalten.

28

VOLVO

Verkaufs- und Lieferbedingungen

Zahlungsbedingungen

30 Tage dato Faktura mit 2 % Skonto oder 45 Tage netto. Unberechtigte Abzüge werden nachgefordert. Der Verzugszins beträgt 5 %.

Für Rechnungsbeträge unter 100.00 CHF wird eine Bearbeitungsgebühr von 25.00 CHF verrechnet.

Beton-Lieferungen

Transport

Frankolieferungen werden mit 4- oder 5-Achs-Fahrzeugen ausgeführt. Pro Fuhre wird der Transportpreis für mindestens 6 m³ verrechnet. Die Wahl des Transportmittels ist ausschliesslich Sache des Lieferwerks. Wird die Lieferung franko Baustelle vereinbart, so gilt der dafür festgesetzte Transportpreis für den kürzesten, einwandfrei befahrbaren Anfahrtsweg und die umgehende Materialübernahme durch den Besteller.

Im Transport sind pro m³ Beton 4 Minuten, mindestens jedoch 24 Minuten pro Fuhre als Ablade- und Wartezeit auf der Baustelle eingerechnet. Längere Warte- und Abladezeiten werden mit 2.20 CHF/Min. verrechnet.

Die Konditionen für Überzeit-, Nacht- oder Samstag/Sonntag-Zuschläge sind mit der Preisauskunftsstelle –Telefon 052 397 40 40 – zu vereinbaren.

Fahrmischer

Für verlangte Transporte mittels Fahrmischer wird pro m³ Beton ein Zuschlag von 6.50 CHF zum normalen Transportansatz fakturiert.

Privatkunden

Für Beton- und Mörtelbezüge erfolgt ein Zuschlag von 20.00 CHF/m³. Transporte werden mit einem Zuschlag von 2.00 CHF/m³ auf den normalen Transportansatz verrechnet. Bezug nur gegen Barzahlung möglich.

Winterzuschlag

Vom 1. Dezember bis Ende Februar wird ein Winterzuschlag von 4.00 CHF/m³ verrechnet.

Kies-Lieferungen

Transport

Frankolieferungen werden mit 4- oder 5-Achs-Fahrzeugen ausgeführt. Pro Fuhre wird der Transportpreis für mindestens 8 m³ verrechnet. Die Wahl des Transportmittels ist ausschliesslich Sache des Lieferwerks. Wird die Lieferung franko Baustelle vereinbart, so gilt der dafür festgesetzte Transportpreis für den kürzesten, einwandfrei befahrbaren Anfahrtsweg und die umgehende Materialübernahme durch den Besteller.

Im Transport sind pro m³ Kies 3 Minuten, mindestens jedoch 24 Minuten pro Fuhre als Ablade- und Wartezeit auf der Baustelle eingerechnet. Längere Warte- und Abladezeiten werden mit 2.20 CHF/Min. verrechnet.

Die Konditionen für Überzeit-, Nacht- oder Samstag/Sonntag-Zuschläge sind mit der Preisauskunftsstelle –Telefon 052 397 40 40 – zu vereinbaren.

Fahrmischer

Für verlangte Transporte mittels Fahrmischer wird pro m³ Kies ein Zuschlag von 5.40 CHF zum normalen Transportansatz fakturiert.

Privatkunden

Für Kies- und Sandbezüge erfolgt ein Zuschlag von 15.00 CHF/m³. Transporte werden gemäss Preisliste verrechnet. Bezug nur gegen Barzahlung möglich.

Allgemeine Lieferbedingungen

Alle Aufträge für Lieferungen von Transportbeton werden aufgrund der nachstehenden allgemeinen Lieferbedingungen ausgeführt. Durch die Auftragserteilung anerkennt der Bezüger die Gültigkeit der Lieferbedingungen. Abweichende Bedingungen sind nur gültig, wenn sie vom Betonlieferwerk schriftlich bestätigt worden sind.

Für die Eigenschaften des frischen Betons sowie die Qualität des erhärteten Betons und der Prüfungen sind die der Bestellung zugrunde liegenden Normen massgebend. Lieferungen von Beton erfolgen gemäss SIA 262. Für Frisch- und Festbetonprüfungen gelten die in der Norm SIA 262/1 aufgeführten Prüfnormen.

1. Preislisten und Offerten

Die Basispreise der gedruckten Preislisten gelten, besondere Vereinbarungen vorbehalten, ausschliesslich für Bauunternehmer. Die darin enthaltenen Preise und Konditionen gelten bis auf Widerruf oder bis zur Bekanntgabe neuer, allgemein gültiger Preislisten. Sie werden erst mit der Annahme eines uns aufgrund dieser Preislisten erteilten Auftrags verbindlich. Die Gültigkeit von besonderen Offerten ist unter Vorbehalt spezieller Vereinbarung auf 3 Monate beschränkt.

Alle Preise verstehen sich für Lieferungen ab Betonwerk ohne MWST. Die m³-Preise beziehen sich auf 1 m³ verarbeiteten Beton.

Die Preise gelten ferner für Bezüge und Lieferungen innerhalb der im Betonwerk geltenden Werköffnungszeiten. Lieferungen ausserhalb dieser Zeit werden nur nach vorheriger Vereinbarung und gegen entsprechende Zuschläge ausgeführt. Wird Lieferung franko Baustelle vereinbart, so gilt der dafür festgesetzte Transportpreis für den kürzesten, einwandfrei befahrbaren Anfahrtsweg und die umgehende Betonübernahme durch den Besteller. Zusätzliche Wartezeit für Fahrzeug und Personal kann extra berechnet werden.

Während der Wintermonate vom 1. Dezember bis Ende Februar wird ein Zuschlag verrechnet.

2. Auftragserteilung und Auftragsannahme

Aufträge sollen am Vortage bis spätestens 16.00 Uhr erteilt werden. Vorbestellungen geniessen in der Auslieferung den Vorrang. Das Betonwerk benötigt bei der Bestellung genaue und spezifische Angaben über Betonsorte (gemäss Norm SIA 262), Betonmenge, Einbauart und gewünschte Konsistenz, Lieferbeginn und Lieferprogramm sowie Fahrzeugart (z.B. Fahrmischer). Aufträge und Lieferungsabrufe werden stets nach Massgabe der jeweiligen Lieferungsmöglichkeiten angenommen.

Wird bei Bestellungen Beton gemäss SIA 262 nach Eigenschaften verlangt, so sind die Eigenschaften nach SN EN 206 oder die NPK-Betonsorte anzugeben.

Wird vom Auftraggeber Beton gemäss SIA 262 nach Zusammensetzung verlangt, so sind detaillierte Abklärungen zur Machbarkeit zwischen Planer, Besteller und Lieferwerk unumgänglich. Bei Beton nach Zusammensetzung garantiert das Lieferwerk ausschliesslich die korrekte Zusammensetzung der Betonmischung im Rahmen der von der SN EN 206 festgelegten Toleranzen.

Für die Zuständigkeit von Änderungen sind genaue Weisungen vorzusehen. Sind für die Herstellung eines Betons Vorversuche notwendig, sind deren Kosten, nach vorheriger Absprache, durch den Auftraggeber zu übernehmen.

3. Zusätze

Die Zumischung von Betonzusätzen ist in Bezug auf die Wahl von Produkt und Dosierung Angelegenheit des Betonlieferwerks. Werden bestimmte Produkte und/oder Dosierungen vom Bezüger verlangt, wird nur die Einhaltung der geforderten Zumischung garantiert. In diesem Fall wird jede Haftung für den erwarteten Erfolg dieser Zusätze und ebenso das Risiko nachteiliger Auswirkungen auf das Verhalten des Betons abgelehnt. Das Lieferwerk ist dabei zur Verrechnung eines Mehrkostenzuschlags berechtigt. Bei Bestellungen von Beton nach Eigenschaften gemäss SIA 262 erlischt automatisch jegliche Garantie für die Eigenschaften des Betons, wenn der Besteller die Verwendung eines bestimmten Zusatzes oder Ausgangsstoffes vorschreibt.

4. Lieferungen

Die Lieferzeitangaben verstehen sich mit Rücksicht auf einen möglichen Stossbetrieb mit einer Toleranz von einer halben Stunde. Ist eine grössere Verzögerung aus unvorhersehbaren Gründen wie Stromunterbruch, Wassermangel, Maschinendefekt, Ausfall von Zulieferungen oder Fällen höherer Gewalt unvermeidlich, so wird dies dem Besteller unverzüglich gemeldet und allfällige Möglichkeiten einer Weiterbelieferung durch andere Werke angeboten. Für allfällige Wartezeiten und weiteren direkten oder indirekten Schaden kann jedoch nicht gehaftet werden. Der Bezüger ist gehalten, allfällige Verspätungen in der Materialabnahme dem Betonlieferwerk sofort anzuzeigen. Unterlässt er dies, so haftet er für dadurch verursachten Materialverderb und andere Verzugsfolgen.

5. Garantie

Das Betonlieferwerk garantiert die Lieferung auftragskonformer Menge und Qualität. Massgebend für den Nachweis der Betonqualität sind die Prüfungen gemäss SIA 262/1 des Frischbetons und der daraus durch das Betonlieferwerk oder in Anwesenheit eines Vertreters des Lieferwerks hergestellten Probekörper. Für Farbgleichheit des gelieferten Betons wird nur aufgrund einer diesbezüglichen schriftlichen Vereinbarung garantiert.

Im Rahmen dieser Garantie verpflichtet sich das Betonlieferwerk, rechtzeitige und sachlich begründete Mängelrüge vorausgesetzt, beanstandeten Beton kostenlos zu ersetzen oder, wenn das Material beschränkt verwendbar ist, einen angemessenen Preisnachlass zu gewähren. Dabei wird auch die Haftung für Schäden an den mit dem gelieferten Transportbeton hergestellten Bauwerken übernommen, vorausgesetzt, dass diese Schäden nachweisbar auf die mangelhafte Beschaffenheit des Frischbetons zurückgeführt werden müssen, und ferner der Bezüger für den eingetretenen Schaden die Haftung übernehmen musste. Für weitere direkte oder indirekte Schäden wird jede Haftung wegbedungen.

6. Mängelrüge

Es obliegt dem Besteller, bei Ablieferung des Frischbetons zu prüfen, ob

a) die Angaben auf dem Lieferschein mit seiner Bestellung übereinstimmen;

b) die Lieferung sichtbare Mängel aufweist.

Bei Lieferung franko Baustelle gilt als Ablieferung die Übergabe auf dem Bauplatz, bei Lieferung ab Werk die Übergabe des Frischbetons auf das Abholfahrzeug. Allfällige Beanstandungen sind, damit sie der Lieferant auf ihre Berechtigung prüfen kann, nach Möglichkeit vor dem Einbringen des Frischbetons in die Schalung anzubringen. Mängel, die bei Ablieferung nicht feststellbar sind, müssen sofort nach deren Entdeckung gerügt werden. Bestehen seitens des Bezügers hinsichtlich der Qualität des gelieferten Betons Zweifel und ist eine sofortige Abklärung nicht möglich, so ist der Bezüger zur Entnahme einer Probe verpflichtet. Durch eine sofortige Einladung ist dem Betonlieferwerk Gelegenheit zu geben, der Probeentnahme beizuwohnen. Das Resultat dieser Prüfung wird vom Betonlieferwerk nur anerkannt, wenn die Probeentnahme unmittelbar nach erfolgter Lieferung und gemäss den Vorschriften der Norm SN EN 206-1 vorgenommen und die Probe einer anerkannten Prüfstelle zur Beurteilung eingesandt worden ist. Ergibt die Prüfung, dass die Beanstandung berechtigt ist, so übernimmt das Betonlieferwerk die Prüfungskosten. Andernfalls sind sie vom Bezüger zu tragen.

7. Zahlungsbedingungen

Für die Zahlung der fakturierten Lieferungen und Nebenkosten wie z.B. Wartezeiten, Winterzuschlag etc. gelten, andere schriftliche Abmachungen vorbehalten, die auf den Preislisten vermerkten Zahlungsbedingungen.

Sämtliche Lieferungen auf die gleiche Baustelle gelten als Sukzessivlieferung, unabhängig von der Dauer oder den Bezugsunterbrüchen. Das Betonlieferwerk behält sich Teilfakturierungen vor. Beanstandungen einer Lieferung berechtigen den Bezüger nicht zur Zurückhaltung von fälligen Zahlungen für die übrigen Lieferungen. Bei Nichteinhaltung der Zahlungsfrist bleibt die Eintragung des Bauhandwerkerpfandrechts vorbehalten.

8. Erfüllungsort und Gerichtsstand

Erfüllungsort und Gerichtsstand ist, auch bei Lieferung franko Baustelle, das Geschäftsdomizil des Betonlieferwerks. Für die Beurteilung von Streitigkeiten sind ausschliesslich die ordentlichen Gerichte zuständig.

Notizen

FBB Frischbeton + Baustoff AG Hinwil	Betonwerk und Kiesabgabe	T 044 938 88 22
	Disposition Fahrmischerpumpe und Fahrmischer mit Förderband	T 044 938 88 22
	Prüflabor	T 044 938 88 56
FBB Frischbeton Pfäffikon	Betonwerk und Kiesabgabe	T 044 950 19 59
	Mörtelbestellung	T 044 950 01 31
FBB Frischbeton AG Bäretswil	Betonwerk und Kiesabgabe	T 044 939 22 44
FBB Frischbeton + Baustoff AG Gossau	Betonwerk und Kiesabgabe	T 044 935 19 19
FBB Kies + Beton AG Wald	Betonwerk und Kiesabgabe	T 055 246 22 49
Balz Kamm AG, Niederurnen	Betonwerk, Kiesabgabe, Muldenservice und Disposition Fahrmischer mit Förderband	T 055 616 14 39
Hess AG Erdbau + Recycling, Laupen	Muldenservice	T 055 256 17 50
Bosshard Transport AG, Bauma	Preisauskünfte, Fakturierung, Verwaltung	T 052 397 40 40
	Muldenservice	T 052 397 40 00